ШТОКИ

фикс. длины или телескопич.

Особенности модели

- Один шток для нескольких диаметров задвижек
- Защитный колпак со встроенным стопорным устройством
- Дополнительное крепление (болт/штифт) НЕ требуется
- от DN 50 до 200

№ для заказа	Ис полнение	Глубина заложения трубопровода	Номин. внутр. диаметр/DN		
			50/65/80/100	125/150	200
9000*E2*	фикс. длины	1,00 m			
		1,25 m			
		1,50 m			
		2,00 m			
		2,50 m			
9500*E2*	телескопич.	1,30 - 1,80 m			
		1,35 - 1,80 m			
		2,00 - 2,50 m			
		2,50 - 3,50 m			

Комплектующие

- **Удлинитель штока фиксированной длины**
  № дл\ заказа 7830 Цена за первый метр
  № для заказа 7831 Цена за каждые дополнительные 0,5 м
- При заказе указать номинальный внутренний диаметр и строительную длину

для задвижки *E2* и *E2*-Комби DN 50-200

№ 9000*E2*
фикс. длины

№ 9500*E2*
телескопич.

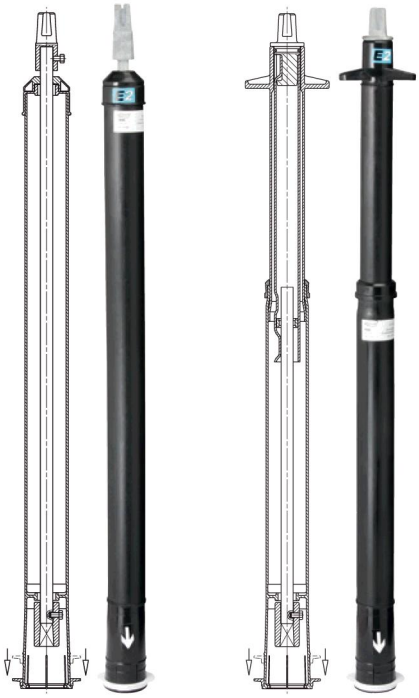

фикс. длины — телескопич.

Особенности модели

- Крепление штока на шпинделе задвижки осуществляется с помощью шплинта из нержавеющей стали
- от DN 250 до 600

№ для заказа	Ис полнение	Глубина заложения трубопровода	Номин. внутр. диаметр/DN					
			250	300	350	400-500*	500	600
9000*E2*	фикс. длины	1,00 m						
		1,25 m						
		1,50 m						
		1,90 m						
		2,00 m						
		2,40 m						
		2,50 m						
9500*E2*	телескопич.	1,40 - 1,80 m						
		1,50 - 1,80 m						
		1,90 - 2,20 m						
		2,00 - 2,30 m						
		2,00 - 2,50 m						
		2,50 - 3,50 m						
		2,60 - 3,50 m						

* Корпус DN 400, с фланцевым соединением DN 450 и 500

для задвижки *E2* DN 250-600

№ 9000*E2*
фикс. длины

№ 9500*E2*
телескопич.

фикс. длины — телескопич.

AUSTRIA
E. Hawle Armaturenwerke GmbH 4840 Vöcklabruck - Austria - Wagrainer Straße 13
Tel.: +43 (0) 7672 72576 0 - Fax: +43 (0) 7672 78464 - E-Mail: hawle@hawle.at - www.hawle.com

Изд. 10.2015

Все чертежи, технические характеристики, размеры (все размеры в мм) и вес (все данные о весе в кг) носят необязательный характер. Мы оставляем за собой право на внесение изменений.

ШТОКИ
фикс. длины или телескопич.

№ 9000*E2* / 9500*E2*

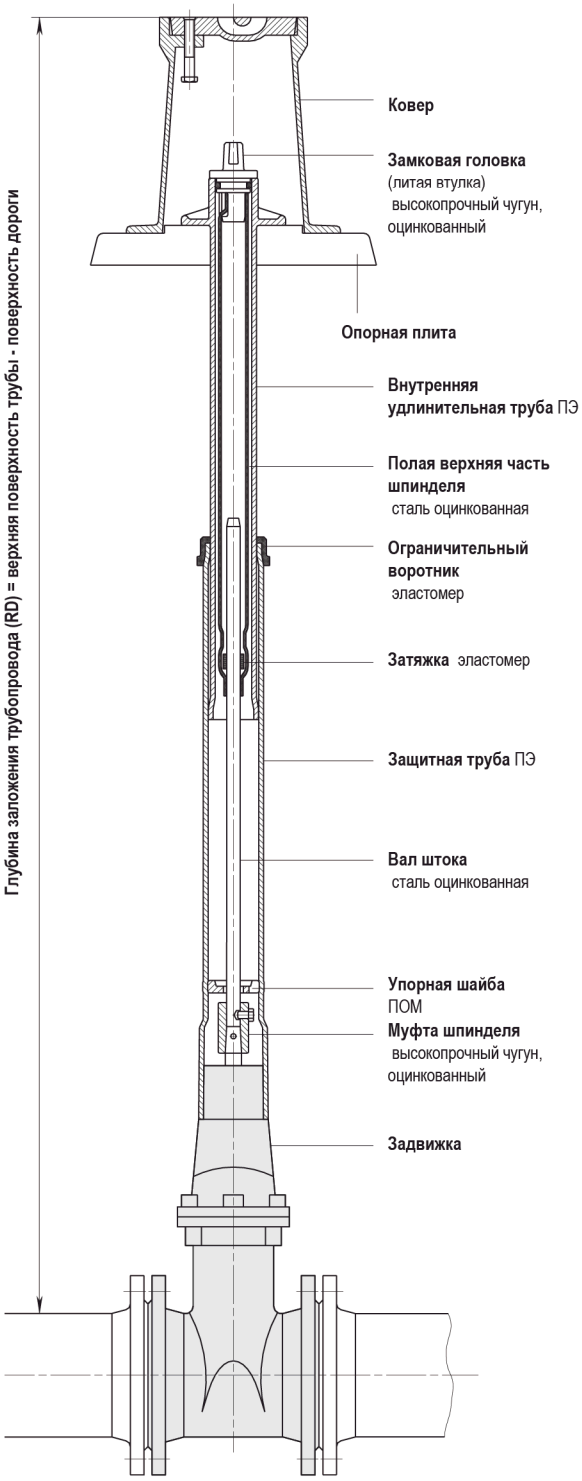

Рис.: 9500*E2* DN 250-600

Все штоки (фиксированной длины и телескопические) всех типов и размеров защищены от проникновения загрязнений и поверхностных вод

Телескопический шток позволяет установить оборудование точно по уровню дороги; Благодаря раздвижению и складыванию телескопических труб и штанги изменяется длина штока; Любое вертикальное давление гасится телескопической конструкцией, что предотвращает повреждение трубы и арматуры

Наконечник штока

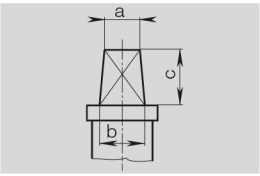

для вентилей домового ввода	a 13 mm
	b 15 mm
	c 24 mm
для задвижек и арматуры Комби	a 27 mm
	b 32 mm
	c 48 mm

9000*E2*	Вес Штоки фикс. длины – для DN								
RD	50/65/80/100	125/150	200	250	300	350	400-500	500	600
1,00 m	3,50	2,80	2,70	3,10	3,00				
1,25 m	4,50	3,70	3,50	4,70	4,30	4,20	3,55		
1,50 m	5,50	4,80	4,50	6,00	5,80	5,40	5,00		
1,90 m								7,40	
2,00 m	7,45	6,60	6,50	9,00	8,70	8,45	7,80		7,40
2,40 m								7,40	
2,50 m	9,40	8,60	8,50	12,20	12,00				7,40

9500*E2*	Вес Штоки телескопические - для DN								
RD	50/65/80/100	125/150	200	250	300	350	400-500*	500	600
1,30 - 1,80 m	6,60	6,25							
1,35 - 1,80 m			6,10						
1,40 - 1,80 m				7,30					
1,50 - 1,80 m					6,90	6,70	6,30		
1,90 - 2,20 m								8,80	
2,00 - 2,30 m									8,80
2,00 - 2,50 m	9,50	8,90	8,60	11,00	10,50	10,20	9,70		
2,50 - 3,50 m	12,80	12,00	11,90	15,30	14,90	14,50	14,20		
2,60 - 3,50 m								14,50	14,00

* Корпус DN 400, с фланцевым соединением DN 450 и 500

Инструкция по монтажу

Рис.: Монтаж *E2* шток DN 50-200

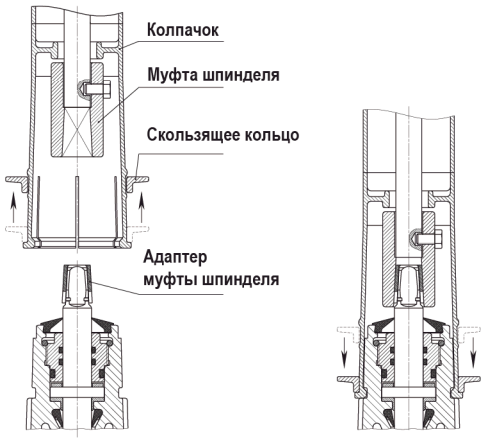

AUSTRIA
E. Hawle Armaturenwerke GmbH 4840 Vöcklabruck - Austria - Wagrainer Straße 13
Tel.: +43 (0) 7672 72576 0 - Fax: +43 (0) 7672 78464 - E-Mail: hawle@hawle.at - www.hawle.com

Все чертежи, технические характеристики, размеры (все размеры в мм) и вес (все данные о весе в кг) носят необязательный характер. Мы оставляем за собой право на внесение изменений.

Изд. 10.2015

ШТОКИ
фикс. длины или телескопич.

Конструктивные особенности

- Один шток подходит для разных номинальных внутренних диаметров
- Резьбовое соединение с вентилем домового ввода
- Дополнительное крепление (болт/штифт) НЕ требуется

№ для заказа	Модель	Глубина заложения трубопровода	¾" - 2"
9101	фикс. длины	0,75 m	
		1,00 m	
		1,25 m	
		1,50 m	
		2,00 m	
		2,50 m	
9601	телескопич.	0,60 - 0,80 m	
		0,80 - 1,20 m	
		1,00 - 1,60 m	
		1,30 - 1,80 m	
		2,00 - 2,50 m	
		2,50 - 3,50 m	

Комплектующие

- **Удлинение штока «фиксированной длины»**
  № для заказа 7830 Цена за первый метр
  № для заказа 7831 Цена за каждые дополнительные 0,5 м
- При заказе указать номинальный внутренний диаметр и строительную длину

Штоки для вентилей домового ввода с резьбовым присоединением DN ¾"-2"

№ 9101
фикс. длины

№ 9601
телескопич.

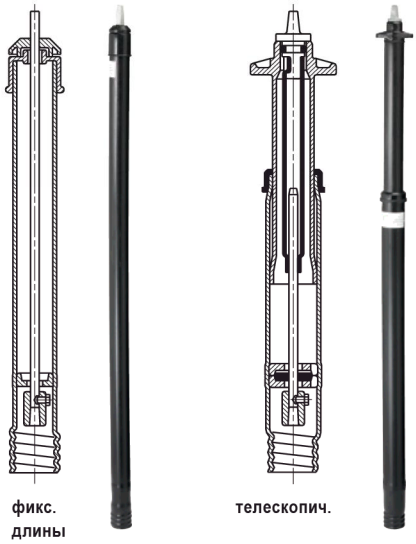

Особенности модели

- С возможностью обнаружения с помощью металлоискателя
- Крепление на задвижке выполняется с помощью штифта

Телескопический шток является отличным практическим решением для бесколодезной установки

№ для заказа	Модель	Глубина заложения трубопровода	Номин. внутр. диаметр/DN					
			Hawle-A	Elypso 50-80	Hawle-A + Elypso			Hawle-A
			50/65	Hawle-A 80	100/125	150	200	250-300
9000A	фикс. длины	1,00 m						
		1,50 m						
9500A	телескопич.	0,90 - 1,15 m						
		1,30 - 1,80 m						
		1,35 - 1,80 m						
		1,40 - 1,80 m						
		1,80 - 2,50 m						
		2,00 - 2,50 m						
		2,50 - 3,50 m						

Штоки для задвижек Hawle-A и Elypso DN 50-300

№ 9000A
фикс. длины

№ 9500A
телескопич.

фикс. длины / телескопич.
DN 50/65
Hawle-A

фикс. длины / телескопич.
DN 50/200
DN 50 - 200 Elypso
80 - 200 Hawle-A

фикс. длины / телескопич.
DN 250 - 300
Hawle-A

E. Hawle Armaturenwerke GmbH 4840 Vöcklabruck - Austria - Wagrainer Straße 13
Tel.: +43 (0) 7672 72576 0 - Fax: +43 (0) 7672 78464 - E-Mail: hawle@hawle.at - www.hawle.com

Изд. 10.2015

Все чертежи, технические характеристики, размеры (все размеры в мм) и вес (все данные о весе в кг) носят необязательный характер. Мы оставляем за собой право на внесение изменений.

ШТОКИ

фикс. длины или телескопич.

№ 9101 / 9601
№ 9000A / 9500A

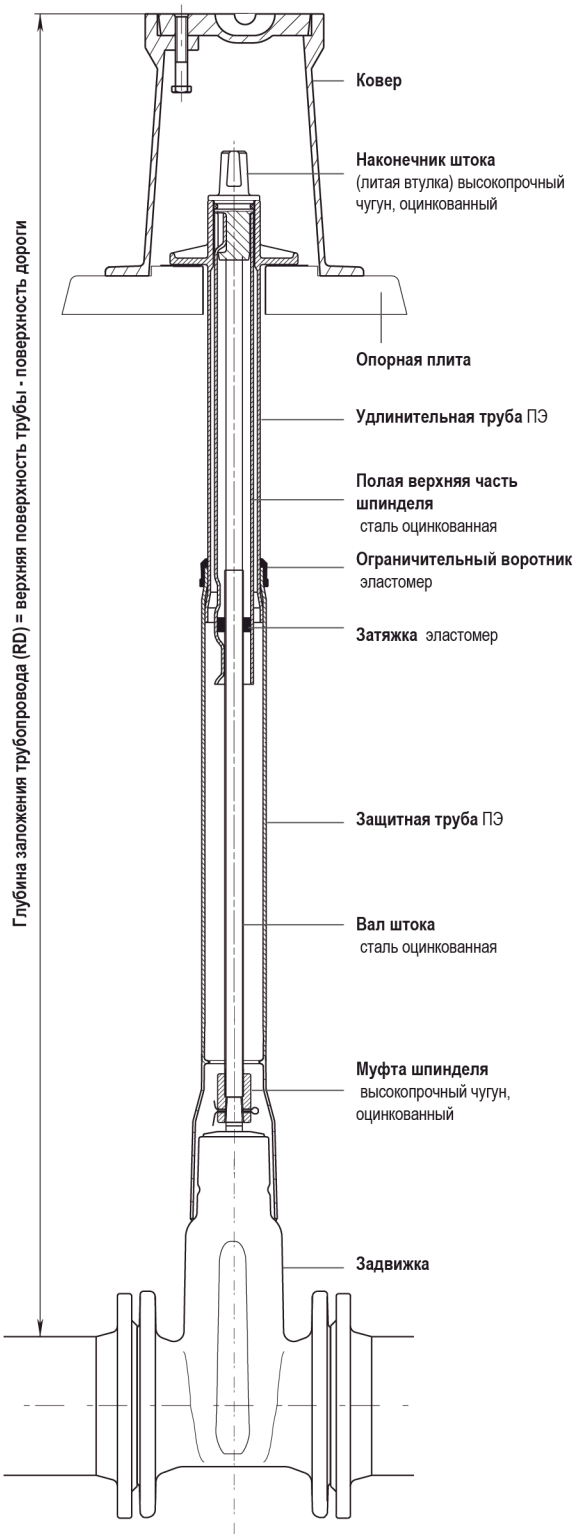

Рис.: Шток Hawle-A «телескопический», DN 80-200

Все штоки (фиксированной длины и телескопические) всех типов и размеров защищены от проникновения загрязнений и поверхностных вод.
Телескопический шток позволяет установить оборудование точно по уровню дороги; Благодаря раздвижению и складыванию телескопических труб и штанги изменяется длина штока; Любое вертикальное давление гасится телескопической конструкцией, что предотвращает повреждение трубы и арматуры

Наконечник штока

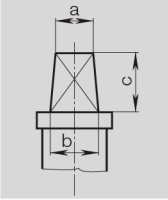

для вентилей домового ввода	Модель фикс. длины / телескопич.	a 13 mm
		b 15 mm
		c 24 mm
для задвижек	Модель телескопич.	a 27 mm
		b 32 mm
		c 48 mm
	Модель«фикс. длины»	30 mm

Вес штоков с резьбовым соединением «Вентили домового ввода»

№ для заказа	9101						9601					
RD м	0,75	1,00	1,25	1,50	2,00	2,50	0,6-0,8	0,8-1,2	1,0-1,6	1,3-1,8	2-2,5	2,5-3,5
Вес	1,10	1,60	2,10	2,60	3,70	4,60	1,60	2,40	3,20	3,50	4,90	6,90

Вес штоков для задвижек Hawle-A и Elypso

Тип	№ для заказа	Глубина заложения трубопровода	Номин. внутр. диаметр/DN					
			Hawle-A	Elypso 50-80	Hawle-A + Elypso			Hawle-A
			50/65	Hawle-A 80	100/125	150	200	250-300
фикс. длины	9000A	1,00 m	3,30	3,20	3,30	3,00	2,80	
		1,50 m	5,30	5,30	5,30	5,00	4,80	
телескопич.	9500A	0,90 - 1,15 m	4,30					
		1,30 - 1,80 m	6,80	6,80	6,80	6,50		
		1,35 - 1,80 m					6,30	
		1,40 - 1,80 m						7,00
		1,80 - 2,50 m						10,10
		2,00 - 2,50 m	9,40	9,40	9,50	9,20	9,00	
		2,50 - 3,50 m		12,90	12,90	12,40	12,50	14,70

Инструкция по монтажу 9000A / 9500A

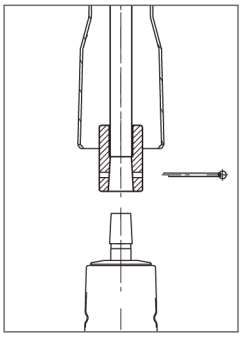

Отодвинуть защитную трубу - удалить шплинт

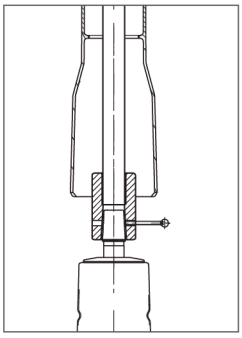

Установить вал штока на четырехгранник - вставить шплинт

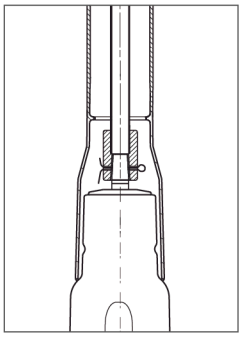

Установить защитную трубу на задвижку

AUSTRIA
E. Hawle Armaturenwerke GmbH 4840 Vöcklabruck - Austria - Wagrainer Straße 13
Tel.: +43 (0) 7672 72576 0 - Fax: +43 (0) 7672 78464 - E-Mail: hawle@hawle.at - www.hawle.com

Все чертежи, технические характеристики, размеры (все размеры в мм) и вес (все данные о весе в кг) носят необязательный характер. Мы оставляем за собой право на внесение изменений.

Изд. 10.2015